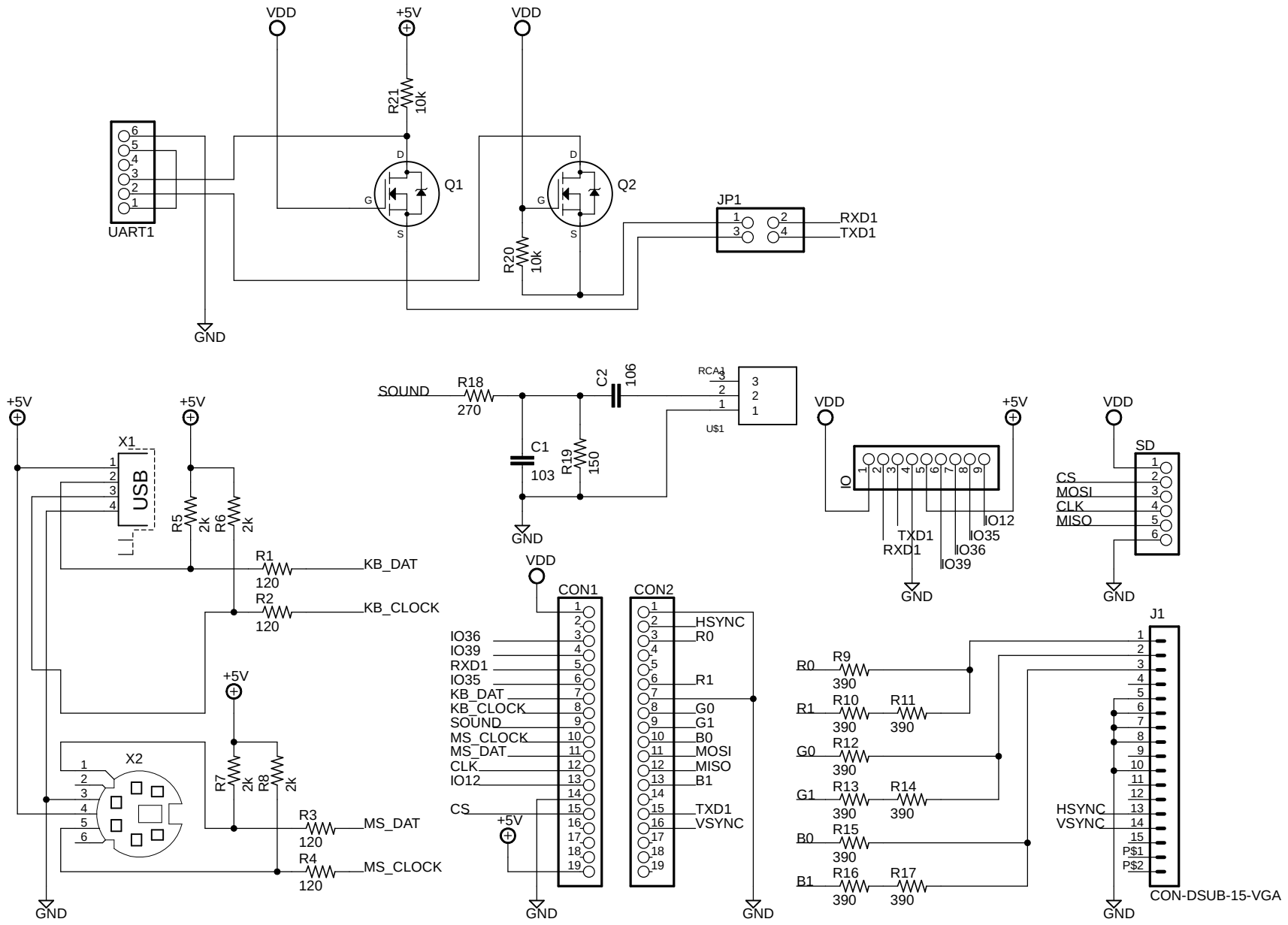
VDD
+5V
VDD
R21
10k
UART1
Q1
Q2
JP1
RXD1
TXD1
R20
10k
GND
SOUND
R18
270
C2
106
RCA1
U$1
C1
103
R19
150
X1
USB
R5
2k
R6
2k
R1
120
KB_DAT
R2
120
KB_CLOCK
X2
R7
2k
R8
2k
R3
120
MS_DAT
R4
120
MS_CLOCK
IO
TXD1
RXD1
IO39
IO36
IO35
IO12
SD
CS
MOSI
CLK
MISO
CON1
IO36
IO39
RXD1
IO35
KB_DAT
KB_CLOCK
SOUND
MS_CLOCK
MS_DAT
CLK
IO12
CS
CON2
HSYNC
R0
R1
G0
G1
B0
MOSI
MISO
B1
TXD1
VSYNC
R9
390
R10
390
R11
390
R12
390
R13
390
R14
390
R15
390
R16
390
R17
390
J1
HSYNC
VSYNC
CON-DSUB-15-VGA